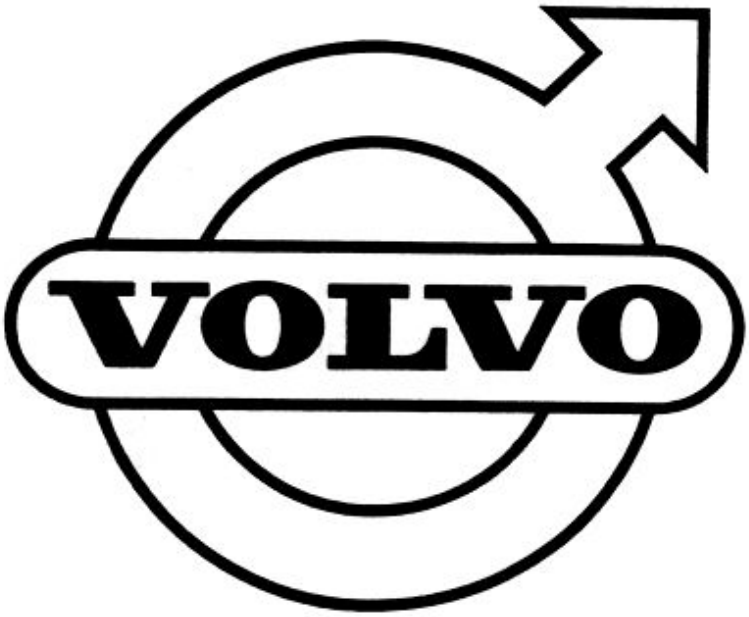
VOLVO

GRUPP 2d
Motorreglage

INNEHÅLLSFÖRTECKNING

Se sida 1:2

GROUP 2d
Engine control linkages

INDEX

See page 1:2

INNEHÅLLSFÖTRECKNING

Gasreglage, P120 ch-225049, P130 ch-216949, P220 ch-44599 ..... Sida 2
Gasreglage, P120 ch 225050-, P130 ch 216950- ..... Sida 6
Gasreglage, P220 ch 44600- ..... Sida 10
Chokereglage ..... Sida 12

INDEX

Throttle linkage, P120 ch-225049, P130 ch-216949, P220 ch-44599 ..... Page 2
Throttle linkage, P120 ch 225050-, P130 ch 216950- ..... Page 6
Throttle linkage, P220 ch 44600- ..... Page 10
Choke linkage ..... Page 12

Printed in Sweden

P 120 P 130 P 220(B18)

P120 ch-225049
P130 ch-216949
P220 ch-44599

Gasreglage — Throttle linkage

Pos Fig.	Antal Qty. B18A	Antal Qty. B18D	Benämning	Description	Det. nr Part No.	Anmärkning Notes
1	1	1	Pedalaxel	Pedal shaft	662737-6	1) Vst
	1	1	Pedalaxel	Pedal shaft	669799-9	2) Vst
2	1	1	Pedalaxel	Pedal shaft	662738-4	Hst GV
	1	1	Pedalaxel	Pedal shaft	666335-5	Hst RV
3	1	1	. Pedalplatta	. Pedal plate	660549-7	
4	1	1	. Nit	. Rivet	952578-3	
5	1	1	. Gummibuffert	. Rubber cushion	81803-9	
6	1	1	Gummiskoning	Rubber pad	660533-1	
7	1	1	Ställskruv	Set screw	663422-1	1)
8	1	1	Lager	Bearing	662734-3	
9	2	2	Bricka	Washer	669123-2	Vst
10	2	2	Skruv	Screw	955512-9	
11	2	2	Fjäderbricka	Spring washer	955920-4	
12	1	1	Gummibussning	Rubber bushing	663052-9	
13	1	1	Reglerstång	Control rod	191046-2	
14	2	2	Kulskål	Ball shell	959088-6	~~191650~~
15	2	2	Bygel	Brace	191764-0	
16	2	2	Mutter	Nut	955780-2	
17	1		Axel	Shaft	661963-9	1)
	1		Axel	Shaft	669888-0	2)
18		1	Axel	Shaft	662006-6	1)
		1	Axel	Shaft	669885-6	2)
19	1	1	Fäste	Anchorage	661966-2	
20	2	2	Skruv	Screw	955512-9	1)
	2	2	Skruv	Screw	950046-3	2)
21	2	2	Bricka	Washer	955893-3	2) ~~120787~~
22	2	2	Fjäderbricka	Spring washer	955920-4	
23	1	2	Bussning	Bushing	666143-3	
24		1	Bricka	Washer	192369-7	
25		1	Saxpinne	Split pin	907824-7	
26		1	Fäste	Anchorage	418506-2	
27		2	Skruv	Screw	955512-9	
28		2	Låsbricka	Lock washer	940155-5	Tid utf
29		1	Reglerstång	Control rod	191203-9	
30		2	Kulskål	Ball shell	959088-6	~~191650~~
31		2	Bygel	Brace	959093-6	~~191764~~
32		2	Mutter	Nut	955780-2	
33		1	Mellanaxel	Intermediary shaft	418449-5	
34		1	Hävarm, främre	Lever, forward	668558-0	
		1	Hävarm, bakre	Lever, rear	668559-8	
35		2	. Skruv	. Screw	106836-0	
36		2	. Bricka	. Washer	237177-1	
37		2	. Mutter	. Nut	237176-3	

1. M30, M40, M41.
2. BW35.

Printed in Sweden

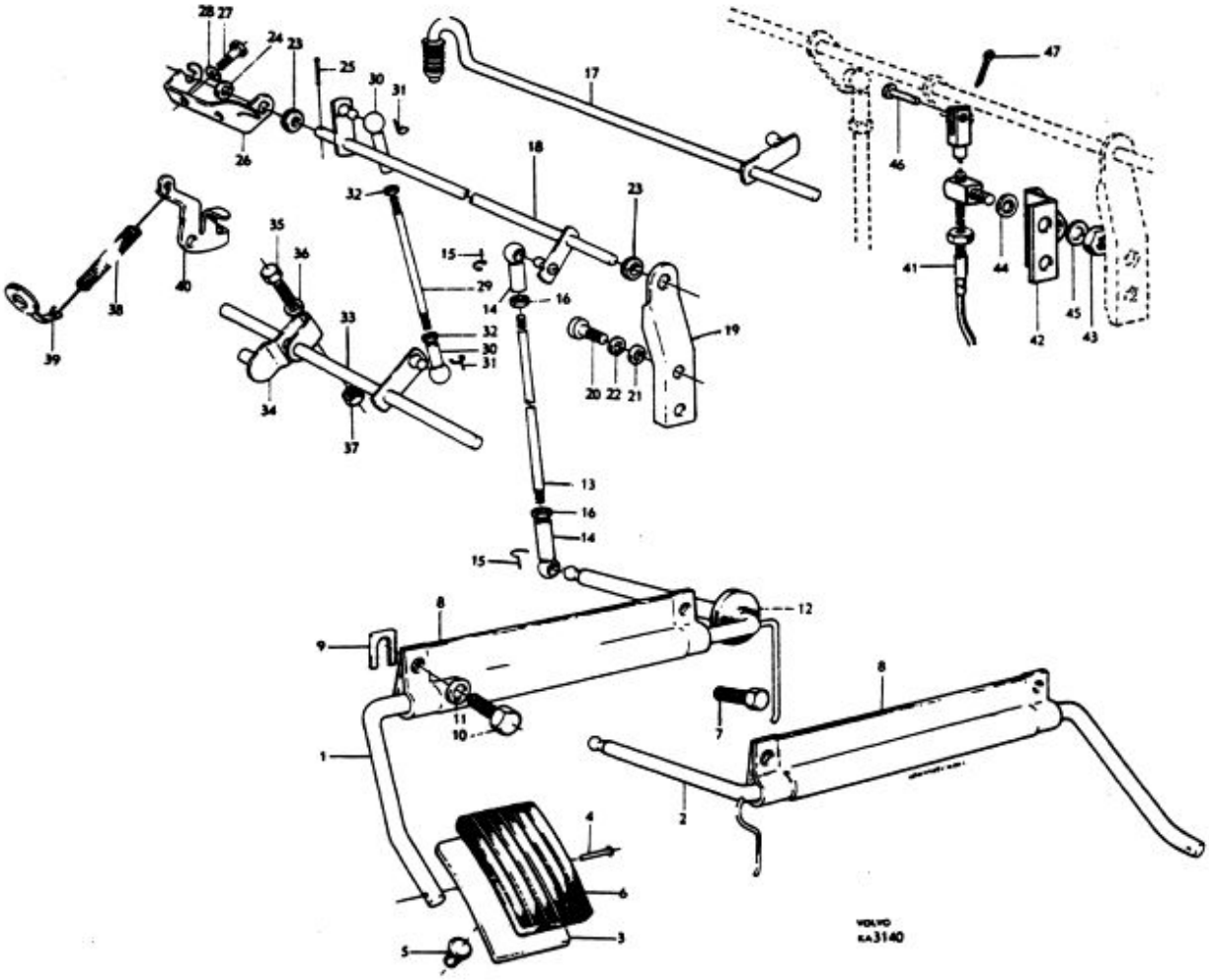
VOLVO
KA3140

P 120 P 130 P 220(B18)

Gasreglage — Throttle linkage

P120 ch-225049
P130 ch-216949
P220 ch-44599

Pos Fig.	Antal Qty. B18A	Antal Qty. B18D	Benämning	Description	Det. nr Part No.	Anmärkning Notes
38		2	Returfjäder	Return spring	418963-5	~~418452~~
39		2	Fjäderfäste	Spring anchorage	419416-3	
40		2	Hävarm	Lever		Se grupp 2c
41	1	1	Reglagevire	Control cable		Se grupp 4
42	1	1	Konsol	Bracket	669886-4	BW35
43	1	1	Mutter	Nut	955846-1	BW35
44	1	1	Bricka	Washer	955894-1	BW35
45	1	1	Fjäderbricka	Spring washer	955920-4	BW35
46	1	1	Saxpinnebult	Clevis pin	913094-9	BW35
47	1	1	Saxpinne	Split pin	907819-7	BW35

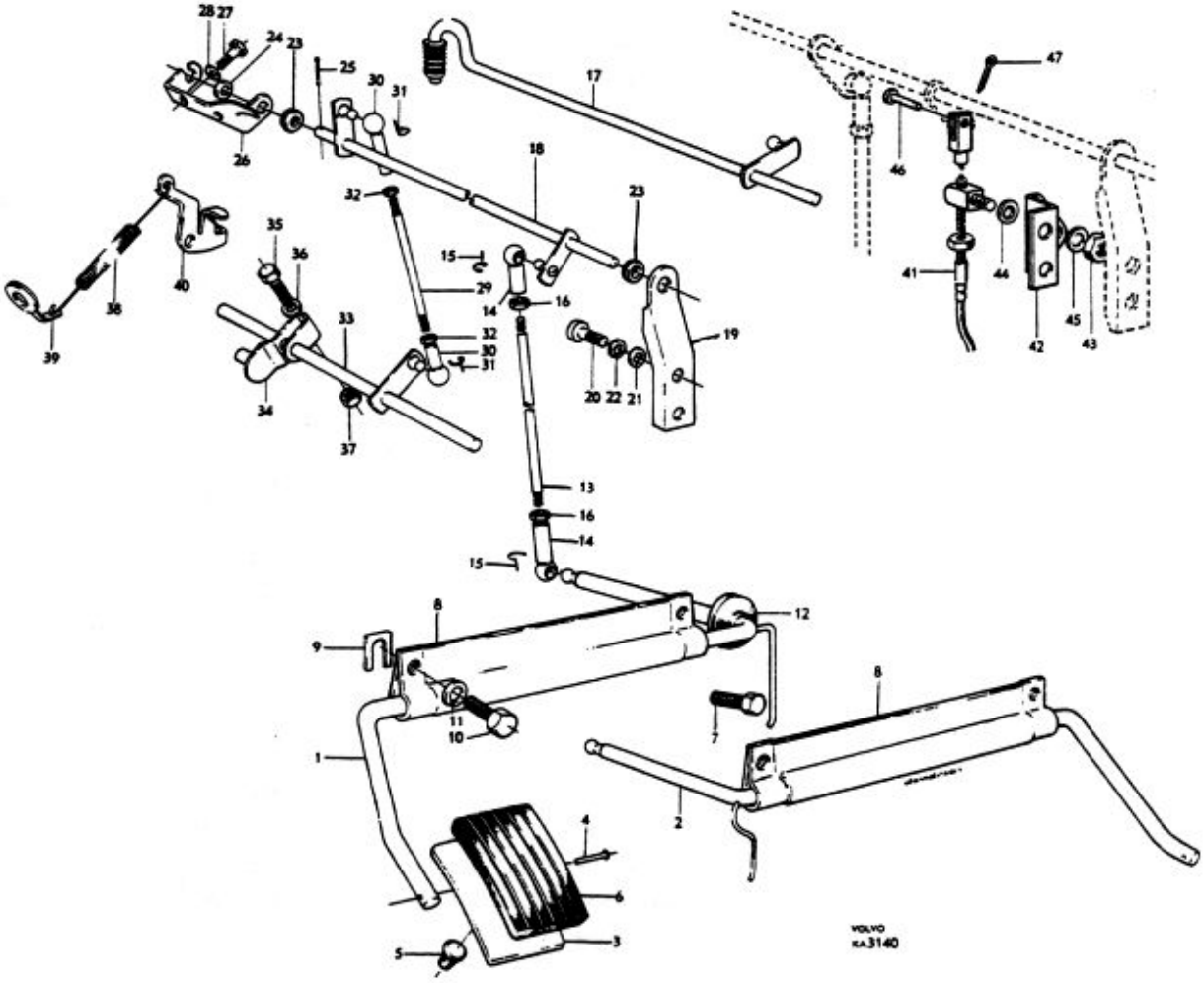
VOLVO
KA3140

P 120 P 130 P 220(B18)

P120 ch 225050-
P130 ch 216950-

Gasreglage — Throttle linkage

Pos Fig.	Antal Qty. B18A	B18B	B18D	Benämning	Description	Det. nr Part No.	Anmärkning Notes
1	1	1	1	Pedalaxel	Pedal shaft	662737-6	1) Vst
	1		1	Pedalaxel	Pedal shaft	669799-9	2) Vst
2	1	1	1	Pedalaxel	Pedal shaft	662738-4	1) Hst, GV
	1		1	Pedalaxel	Pedal shaft	666335-5	M40, Hst, RV
	1		1	Pedalaxel	Pedal shaft	671034-7	2) Hst
3	1	1	1	. Pedalplatta	. Pedal plate	660549-7	
4	1	1	1	. Nit	. Rivet	952578-3	
5	1	1	1	. Gummibuffert	. Rubber cushion	81803-9	
6	1	1	1	Gummiskoning	Rubber pad	660533-1	
7	1	1	1	Ställskruv	Set screw	663422-1	1)
8	1	1	1	Lager	Bearing	662734-3	
9	2	2	2	Bricka	Washer	669123-2	M30, M40, M41, Vst BW35
10	2	2	2	Skruv	Screw	955512-9	
11	2	2	2	Bricka	Washer	955920-4	
12	1	1	1	Gummibussning	Rubber bushing	663052-9	
13	1	1	1	Reglerstång	Control rod	942412-8	
14	2	2	2	Kulskål	Ball socket	959088-6	
15	2	2	2	Bygel	Brace	959093-6	
16	2	2	2	Mutter	Nut	955780-2	
17	1			Axel	Shaft	671986-8	1)
	1			Axel	Shaft	672139-3	2)
18		1	1	Axel	Shaft	671950-4	1) UAR
		1	1	Axel	Shaft	673015-4	1) MAR
		1	1	Axel	Shaft	672138-5	2) UAR
		1	1	Axel	Shaft	673016-2	2) MAR
19	1	1	1	Fäste	Anchorage	672221-9	
20	2	2	2	Skruv	Screw	955512-9	1)
	2		2	Skruv	Screw	940100-1	2)
21	2	2	2	Bricka	Washer	955893-3	
22	2	2	2	Fjäderbricka	Spring washer	955920-4	
23	1			Fäste	Anchorage	419335-5	
24		1	1	Fäste	Anchorage	419338-9	UAR
		1		Fäste	Anchorage	419570-7	MAR
25	2	2	2	Skruv	Screw	955512-9	
		2		Skruv	Screw	956552-4	MAR
26	2	2	2	Bussning	Bushing	666143-3	
27	1	1	1	Bricka	Washer	192369-7	
28	1	1	1	Saxpinne	Split pin	907824-7	
29	1			Reglerstång	Control rod	942835-0	
30	1			Kulskål	Ball socket	959088-6	
31	1			Mutter	Nut	955780-2	
32	1			Kulskål	Ball socket	942837-6	
33	1			Mutter	Nut	942836-8	
34	2			Bygel	Brace	959093-6	
35		1	1	Reglerstång	Control rod	191203-9	UAR
		1		Reglerstång	Control rod	942988-7	MAR
36		2	2	Kulskål	Ball socket	959088-6	
37		2	2	Mutter	Nut	955780-2	
38		2	2	Bygel	Brace	959093-6	

1. M30, M40, M41.
2. BW35.

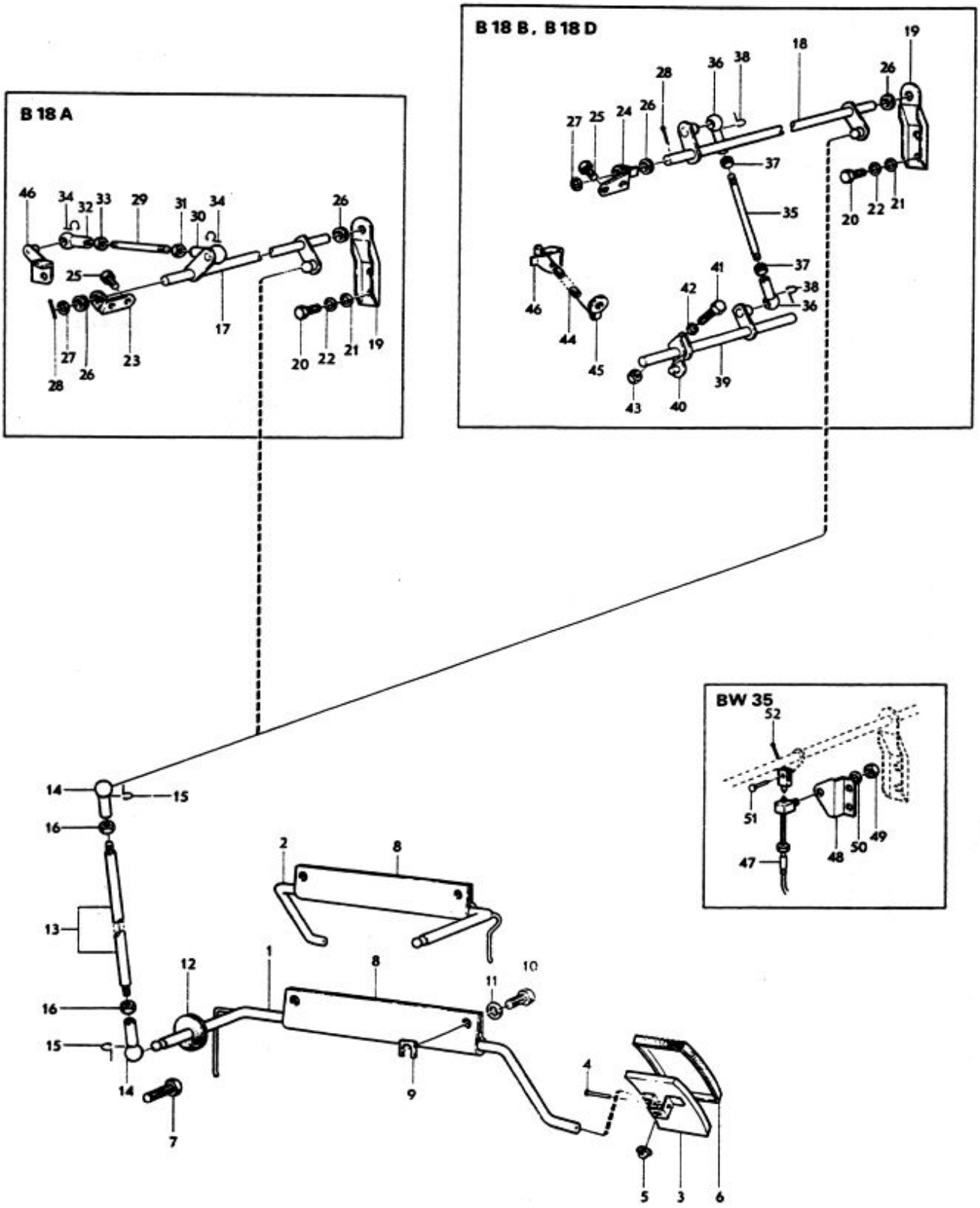
B 18 A
B 18 B, B 18 D
BW 35
VOLVO
KA 5346

P 120 P 130 P 220(B18)

P120 ch 225050–
P130 ch 216950–

Gasreglage — Throttle linkage

Pos Fig.	Antal Qty. B 18A	B 18B	B 18D	Benämning	Description	Det. nr Part No.	Anmärkning Notes
39		1	1	Mellanaxel	Cross shaft	419575-6	~~419399~~
40		1	1	Hävarm, främre	Lever, front	668558-0	
		1	1	Hävarm, bakre	Lever, rear	668559-8	
41		2	2	. Skruv	. Bolt	106836-0	
42		2	2	. Bricka	. Washer	237 177-1	
43		2	2	. Mutter	. Nut	237 176-3	
44		2	2	Returfjäder	Return spring	418963-5	
45		2	2	Fjäderfäste	Spring anchorage	419416-3	
46	1	2	2	Hävarm	Lever		Se grupp 2c
47	1		1	Reglagewire	Cable		Se grupp 4
48	1		1	Konsol	Bracket	672249-0	
49	1		1	Mutter	Nut	955846-1	BW35
50	1		1	Fjäderbricka	Spring washer	955920-4	
51	1		1	Saxpinnebult	Clevis pin	913094-9	
52	1		1	Saxpinne	Split pin	907819-7	

Printed in Sweden

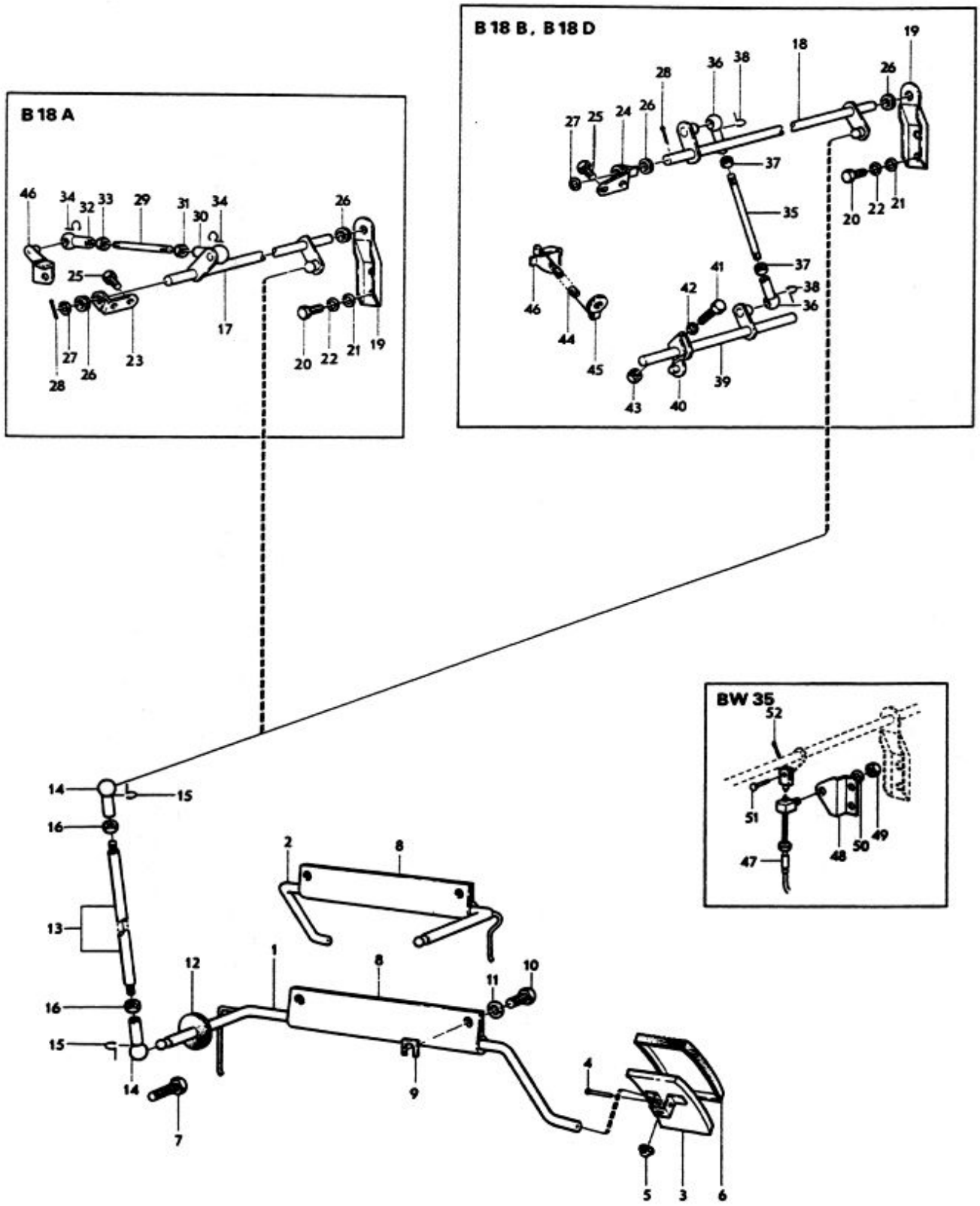
B 18 A
B 18 B, B 18 D
BW 35
VOLVO
KA 5346

P 120 P 130 P 220(B18)

P220 ch 44600–

Gasreglage — Throttle control

Pos Fig.	Antal Qty. B19A	B18B	B18D	Benämning	Description	Det. nr Part No.	Anmärkning Notes
1	1	1	1	Pedalaxel	Pedal shaft	662737-6	M40 Vst
		1	1	Pedalaxel	Pedal shaft	669779-9	BW35 Vst
2	1	1	1	Pedalaxel	Pedal shaft	662738-4	M40 Hst
3	1	1	1	. Pedalplatta	. Pedal plate	660549-7	
4	1	1	1	. Nit	. Rivet	952578-3	
5	1	1	1	. Gummibuffert	. Rubber cushion	81803-9	
6	1	1	1	Gummiskoning	Rubber pad	660533-1	
7	1	1	1	Ställskruv	Set screw	663422-1	M40
8	1	1	1	Lager	Bearing	662734-3	
9	2	2	2	Bricka	Washer	669123-3	Vst
10	2	2	2	Skruv	Screw	955572-9	
11	2	2	2	Bricka	Washer	955920-4	
12	1	1	1	Gummibussning	Rubber bushing	663052-9	
13	1	1	1	Reglerstång	Control rod	942412-8	
14	2	2	2	Kulskål	Ball socket	959088-6	
15	2	2	2	Bygel	Brace	959093-6	
16	2	2	2	Mutter	Nut	955780-2	
17	1			Axel	Shaft	671986-8	1)
	1			Axel	Shaft	672776-2	2) M40
	1			Axel	Shaft	672139-3	2) BW35
18		1	1	Axel	Shaft	671950-4	1) M40
		1	1	Axel	Shaft	672777-0	2) M40 UAR
		1		Axel	Shaft	673019-6	2) M40 MAR
		1	1	Axel	Shaft	672138-5	BW35 UAR
		1		Axel	Shaft	673016-2	BW35 MAR
19	1	1	1	Fäste	Anchorage	672221-9	1)
	1	1	1	Fäste	Anchorage	672221-9	5) BW35
	1	1	1	Fäste	Anchorage	672802-6	3)
	1	1	1	Fäste	Anchorage	672802-6	4) M40
20	2	2	2	Skruv	Screw	955512-9	M40
	2	2	2	Skruv	Screw	940100-1	BW35
21	2	2	2	Bricka	Washer	955893-3	
22	2	2	2	Fjäderbricka	Spring washer	955920-4	
23	1			Fäste	Anchorage	419335-5	
24		1	1	Fäste	Anchorage	419338-9	UAR
		1		Fäste	Anchorage	419570-7	MAR
25	2	2	2	Skruv	Screw	955512-9	
		2		Skruv	Screw	956552-4	MAR
26	2	2	2	Bussning	Bushing	666143-3	
27	1	1	1	Bricka	Washer	192369-7	
28	1	1	1	Saxpinne	Split pin	907824-7	
29	1			Reglerstång	Control rod	942835-0	
30	1			Kulskål	Ball socket	959088-6	
31	1			Mutter	Nut	955780-2	
32	1			Kulskål	Ball socket	942837-6	
33	1			Mutter	Nut	942836-8	
34	2			Bygel	Brace	959093-6	

1. Ch 44601-52725 excl. ch 48770-48821.
2. Ch 52726- incl. ch 48770-48821.
3. Ch omkr 52726-61799.
4. Ch 61800-.
5. Ch 49417-.

Printed in Sweden

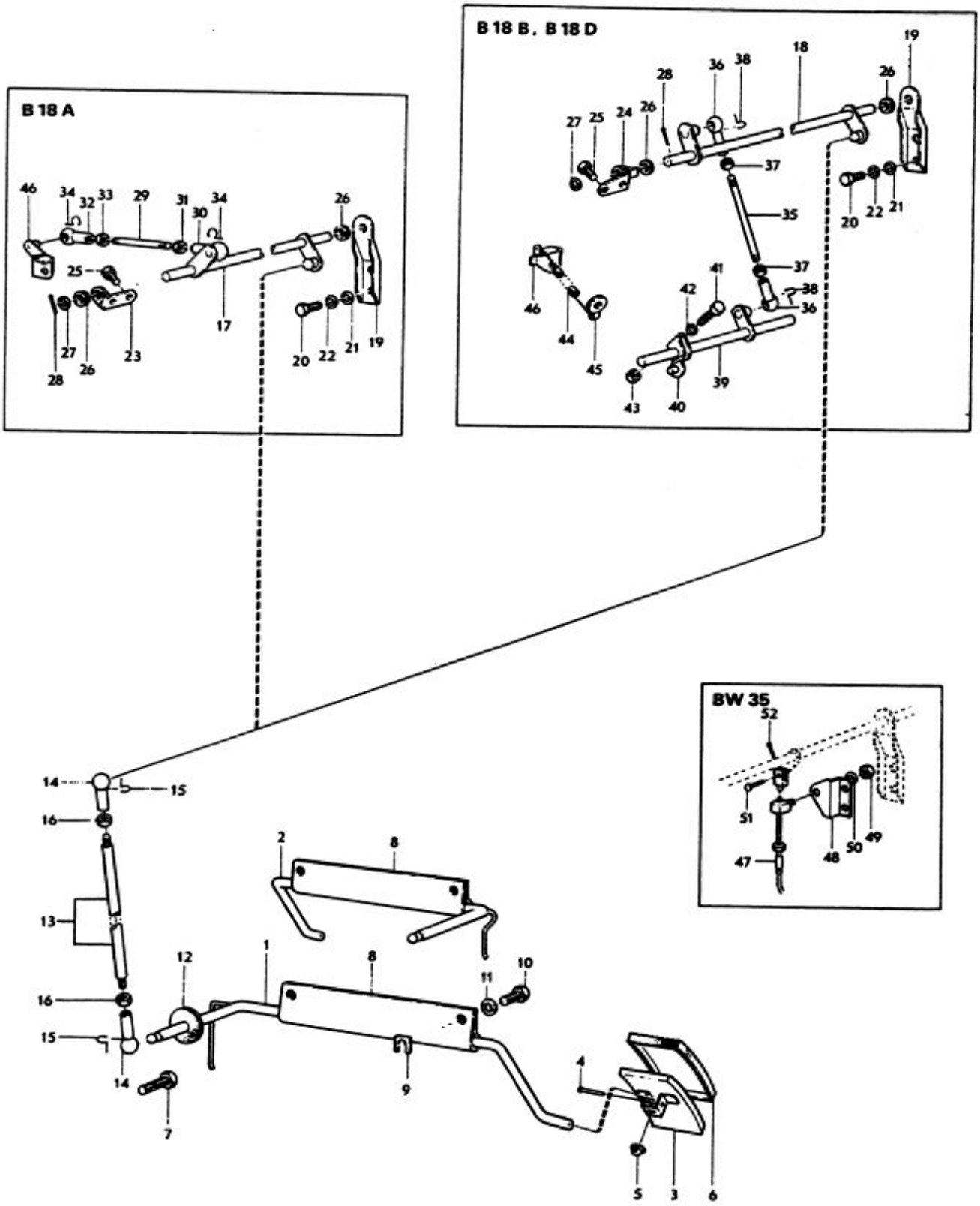
B 18 A
B 18 B, B 18 D
BW 35

P 120 P 130 P 220(B18)

Gasreglage — P120 ch 225050– P130 ch 216950– — Throttle control

Pos Fig.	Antal Qty. B18A	B18B	B18D	Benämning	Description	Det. nr Part No.	Anmärkning Notes
35		1	1	Reglerstång	Control rod	191203-9	UAR
		1		Reglerstång	Control rod	942988-7	MAR
36		2	2	Kulskål	Ball socket	959088-6	
37		2	2	Mutter	Nut	955780-2	
38		2	2	Bygel	Brace	959093-6	
39		1	1	Mellanaxel	Intermediary shaft	419575-6	~~419399~~
40		1	1	Hävarm, främre	Lever, forward	668558-0	
		1	1	Hävarm, bakre	Lever, rear	668559-8	
41		1	1	. Skruv	. Bolt	106836-0	
42		2	2	. Bricka	. Washer	237177-1	
43		2	2	. Mutter	. Nut	237176-3	
44		2	2	Returfjäder	Return spring	418963-5	UAR
45		2	2	Fjäderfäste	Spring anchorage	419416-3	
46	1	2	2	Hävarm	Lever		Se grupp 2c
47		1	1	Reglagewire	Cable		Se grupp 4
48		1	1	Konsol	Bracket	672249-0	
49		1	1	Mutter	Nut	955846-1	BW 35
50		1	1	Fjäderbricka	Spring washer	955920-4	
51		1	1	Saxpinnebult	Clevis pin	913094-9	
52		1	1	Saxpinne	Split pin	907819-7	

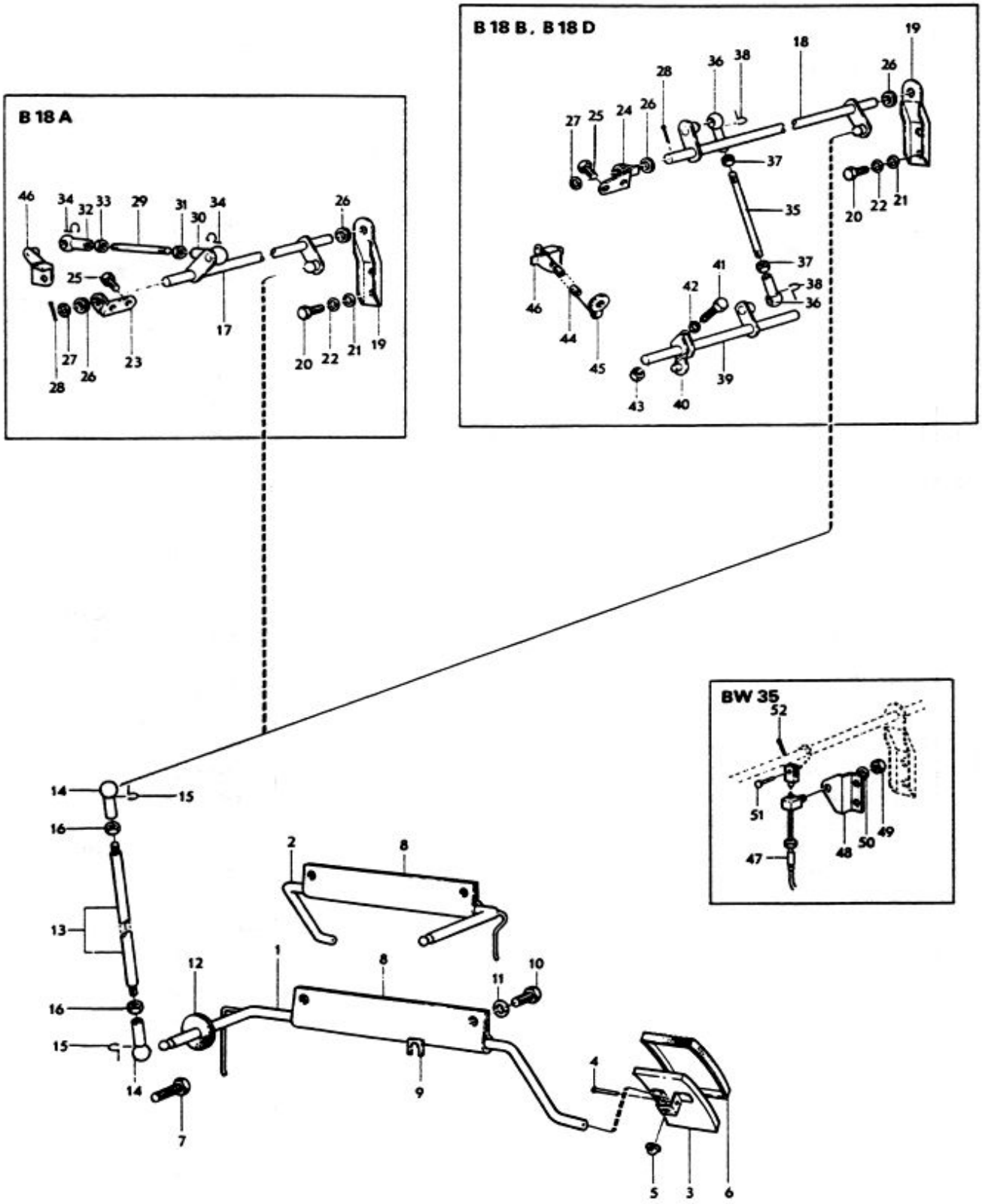
B 18 A
B 18 B, B 18 D
BW 35

P 120 P 130 P 220(B18)

Chokereglage P220 ch 44600- Choke control linkage

Pos Fig.	Antal Qty. B18A	B18B	B18D	Benämning	Description	Det. nr Part No.	Anmärkning Notes
1	1	1	1	Knopp med dragstång	Button and pull rod	666595-4	1, 3) Vst
	1	1	1	Knopp med dragstång	Button and pull rod	673175-6	2) Vst
	1	1	1	Knopp med dragstång	Button and pull rod	666646-5	1) Hst
	1	1	1	Knopp med dragstång	Button and pull rod	673176-4	2) Hst
	1	1	1	Prydnadsbricka "Choke"	"Choke" embellisher	666585-5	1)
2	1	1	1	Prydnadsbricka "Choke"	"Choke" embellisher	673250-7	2)
3	1	1	1	Klammer	Clamp	666622-6	
4	1	1	1	Hävarm	Lever	666582-2	4, 5) Vst
	1	1	1	Hävarm	Lever	667047-5	4, 6) Hst
5	1	1	1	Skruv	Screw	950022-4	4) Tid utf. l = 17,8
	1	1	1	Skruv	Screw	950021-6	4) Sen utf. l = 12,7
6	1	1	1	Fiberbricka	Fibre washer	666925-3	4)
7	1	1	1	Fjäderbricka	Spring washer	955918-8	4)
8	1	1	1	Fäste	Anchorage	666596-2	4) Vst
9	1	1	1	Fäste	Anchorage	673588-0	7) Vst
	1	1	1	Fäste	Anchorage	667045-9	4) Hst
	1	1	1	Fäste	Anchorage	673589-8	7) Hst
10	2	2	2	Skruv	Screw	950020-8	
11	2	2	2	Låsbricka	Lock washer	955946-9	
12	erf	erf	erf	Tråd	Cable	55192-9	
13	erf	erf	erf	Spiral	Sheath	88783-6	
14	1	1	1	Klammer	Clamp	942054-8	
15	1	1	1	Skruv	Screw	955139-1	Tid utf. l = 14
	1	1	1	Skruv	Screw	950021-6	Sen utf. l = 12,7
16	1	1	1	Låsbricka	Lock washer	94641-8	
17	1	1	1	Gummibussning	Rubber bushing	680011-4	Hst
		1	1	Gummibussning	Rubber bushing	664425-6	Vst
18		2	2	Trådhållare	Cable retainer	418561-7	
19		2	2	Skruv	Screw	950003-4	
20		2	2	Fjäder	Spring	418673-0	
21		2	2	Klammer	Clamp	237178-9	
22		2	2	. Skruv	. Screw	237170-6	Tid utf
23		2	2	. Mutter	. Nut	150183-2	
24		2	2	. Bricka	. Washer	120006-2	
25		2	2	Klammer	Clamp	419452-8	Sen utf

1. P120. P1380 ch 279899. P220 ch -61799.
2. P130 ch 279900-. P220 ch 61800-.
3. Ers. av: 673175-6.
4. P 120. P130 ch-311502. P220 ch-70206.
5. Ers. av: 673588-0.
6. Ers. av: 673589-8.
7. P130 ch 311503-. P220 ch 70207-.

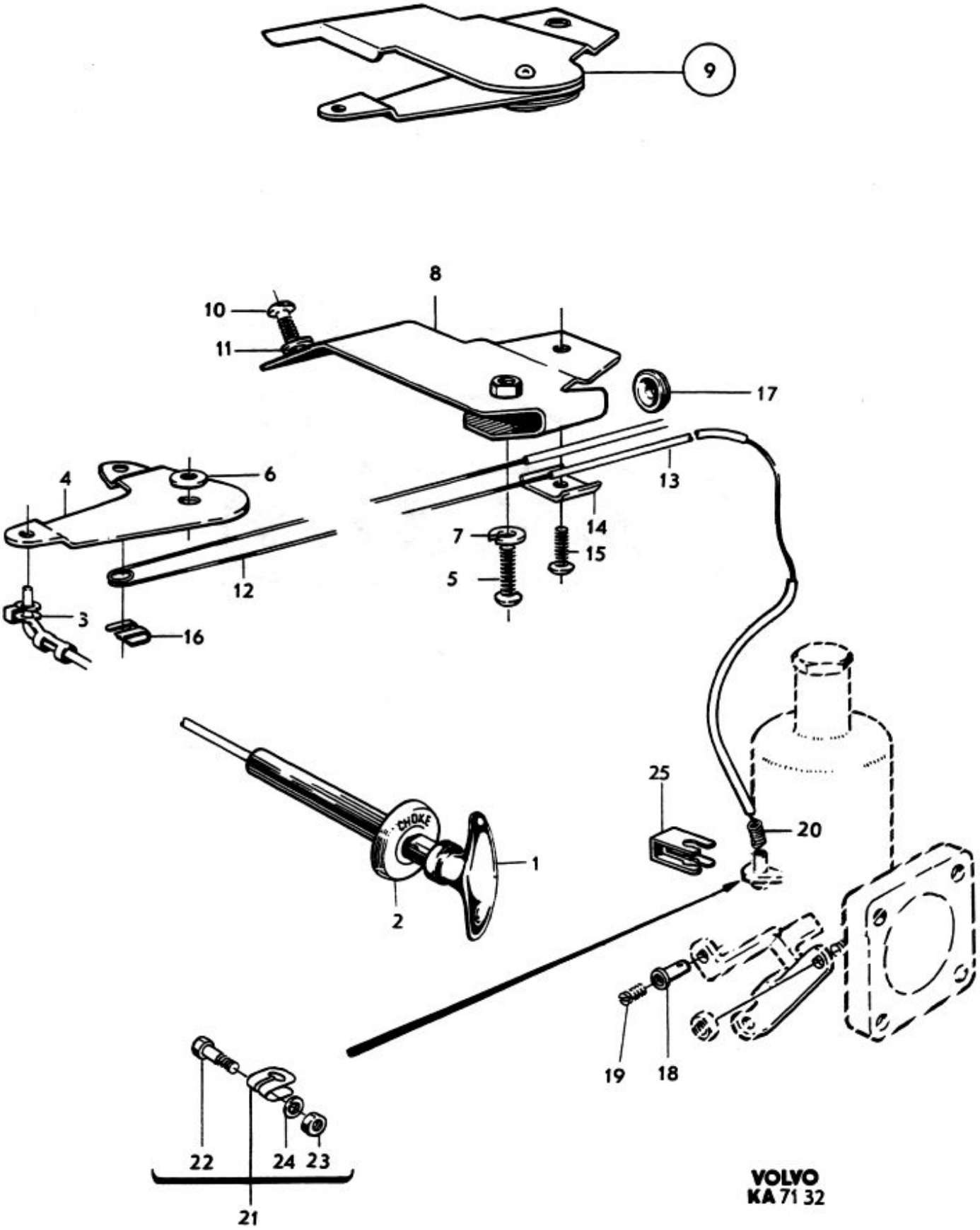
9
8
10
11
17
4
6
13
14
7
15
5
12
3
16
25
20
CHOKE
1
2
19
18
22
24
23
21
VOLVO
KA 71 32

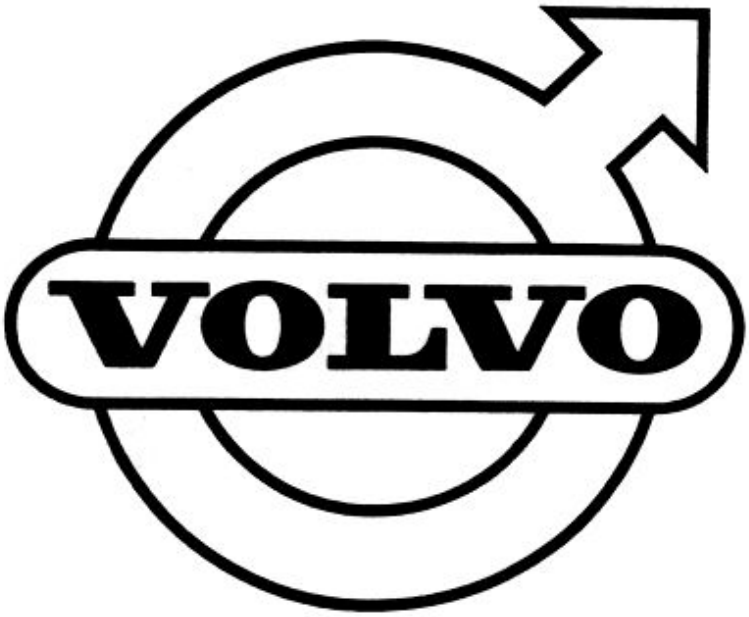
VOLVO